34 706 000 **SET DE DOUCHE RAINSHOWER SMARTACTIVE 310 CUBE**

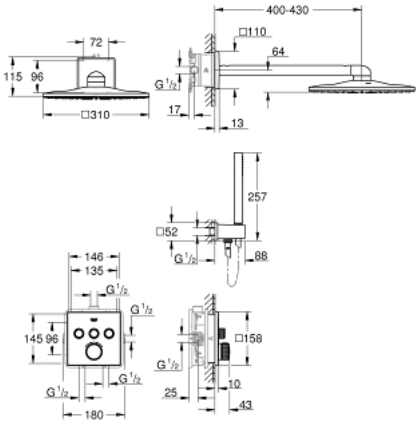

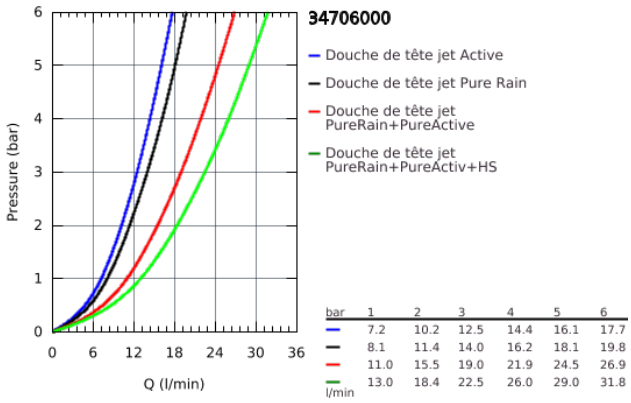

bar	1	2	3	4	5	6
	7.2	10.2	12.5	14.4	16.1	17.7
	8.1	11.4	14.0	16.2	18.1	19.8
	11.0	15.5	19.0	21.9	24.5	26.9
l/min	13.0	18.4	22.5	26.0	29.0	31.8

DESCRIPTION DU PRODUIT

- Composé de :
- Thermostatique encastré avec 3 sorties
- Set Grohtherm SmartControl pour installation finale
- (29 126 000)
- GROHE Rapido corps encastré SmartBox 35 604 000
- Set douche de tête Rainshower SmartActive 310 Cube (26 479 000) incluant: - Douche de tête 2 jets, bras de douche horizontal 400 mm -Corps encastré pour douche de tête (26 483 000)
- Douchette Euphoria Cube (27 698 000)
- Support de douche mural Euphoria Cube
- Flexible de douche Silverflex 1500 mm (28 364)

34 706 000 **SET DE DOUCHE RAINSHOWER SMARTACTIVE 310 CUBE**

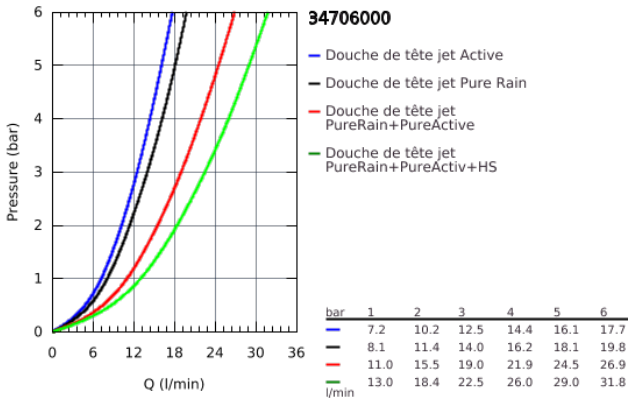

bar	1	2	3	4	5	6
	7.2	10.2	12.5	14.4	16.1	17.7
	8.1	11.4	14.0	16.2	18.1	19.8
	11.0	15.5	19.0	21.9	24.5	26.9
	13.0	18.4	22.5	26.0	29.0	31.8
l/min						